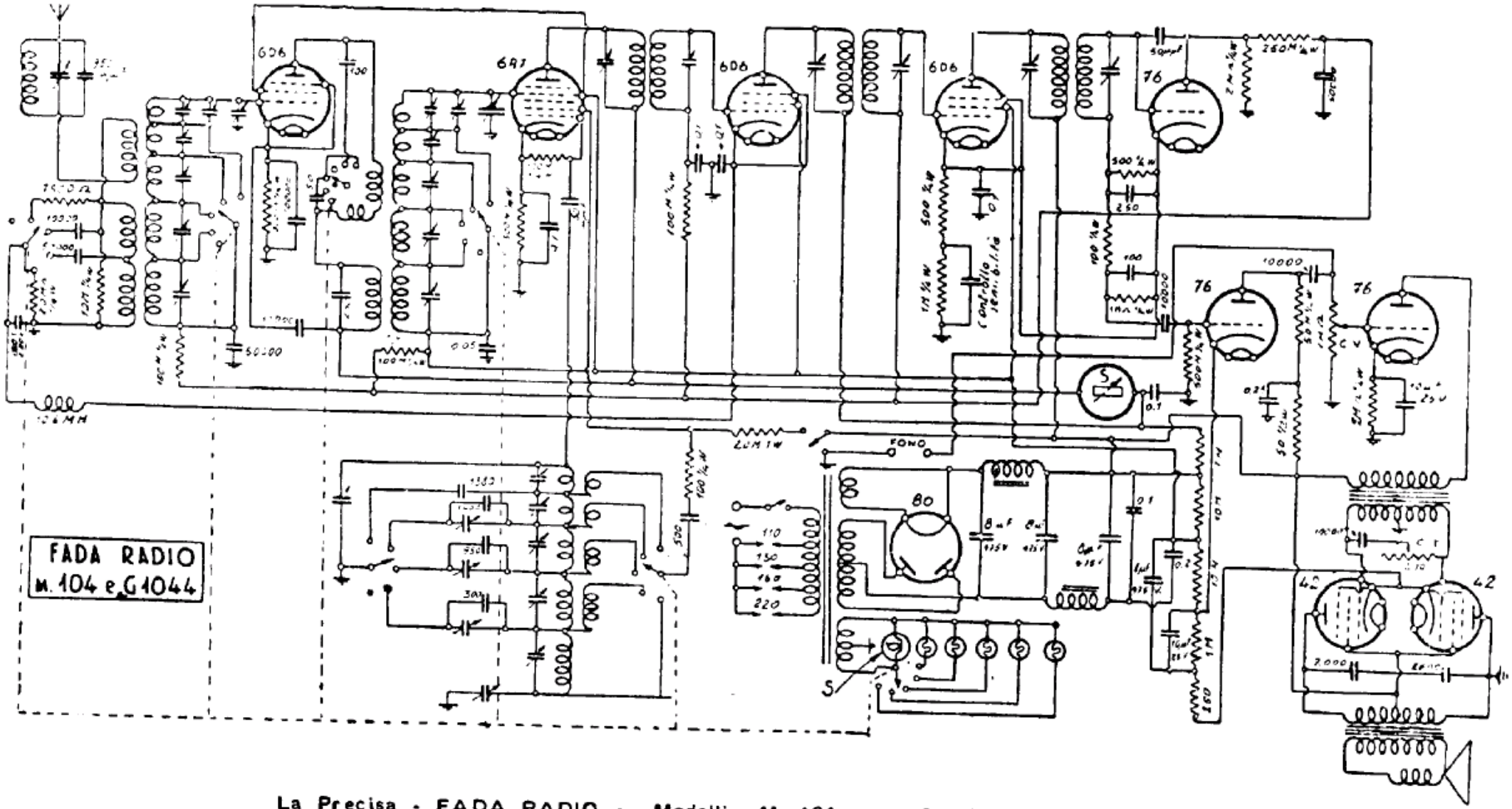

La Precisa - FADA RADIO. — Modelli « M. 104 » e « G. 1044 » - Produzione 1935.
Media Frequenza: 470 kc